INSTRUCTIONS & CARE
MODE D'EMPLOI ENTRETIEN

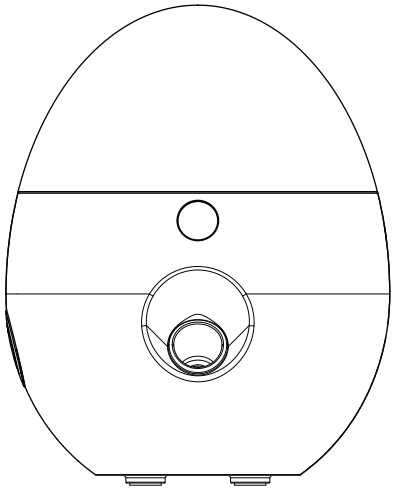

Airburst

Essential Oil Nebulizer

Nébuliseur d'huiles essentielles

greenair
organic & earth friendly

greenair
organic & earth friendly

We will be happy to assist you with any questions. Please contact our Customer Service Department at 1-888-548-0040. All calls are returned within 24 hours.

Nous nous ferons un plaisir de répondre à vos ques-tions. Veuillez envoyer un message à notre service à la clientèle à l'adresse customerservice@newgree-nair.com ou appelez-nous au 1 888 548-0040, Nous vous rappellerons dans un délai de 24 heures,

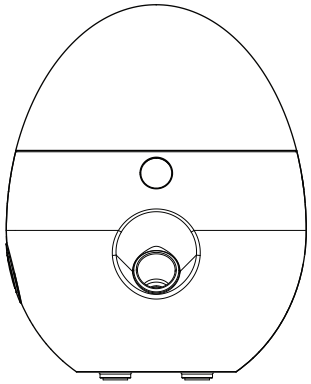

© 2022 GREENAIR | CLEVELAND, OH 44130

MADE IN CHINA / FABRIQUÉ EN CHINE

www.newgreenair.com

LIMITED ONE YEAR GUARANTEE
GARANTIE LIMITÉE D'UN AN

Purchase of this Nebulizer includes a One Year Limited Guarantee that covers manufacturing defects. It excludes normal wear and tear, damage caused by improper use, oil damage to the outside of the Nebulizer or oil damage to any other personal materials that the oil may come into contact with.

If you believe your unit is defective or malfunctioning, please contact us at 888-548-0040.

Note that customers are responsible for return shipping costs if seeking replacement, even when covered by a guarantee. Manufacturer reserves sole discretion to determine whether replacement is needed. All Nebulizer s sent to manufacturer for inspection must be clean and free of any oil residue or it will be returned without inspection.

L'achat du Nébuliseur comprend une garantie limitée d'un an couvrant les défauts de fabrication. La garantie exclut : l'usure normale, les dommages causés par une mauvaise utilisation, les dommages d'huile sur la surface extérieure du Nébuliseur ou sur tout autre bien personnel avec lequel l'huile est entrée en contact.

Si l'appareil semble mal fonctionner ou est défectueux, n'hésitez pas à communiquer avec nous au 1 888 548-0040.

Prenez note que les clients demandant un remplace-ment devront assumer les frais d'expédition de retour, même s'il est couvert par la garantie. Le fabricant se réserve le droit de décider, à son entière discrétion, s'il est nécessaire de remplacer l'appareil. Tout Nébuliseur retourné au fabricant pour inspection doit être propre et exempt d'huile, sans quoi il sera retourné à l'expéditeur sans avoir été inspecté.

Please read the instruction carefully before using.

PARTS 1
Pièces

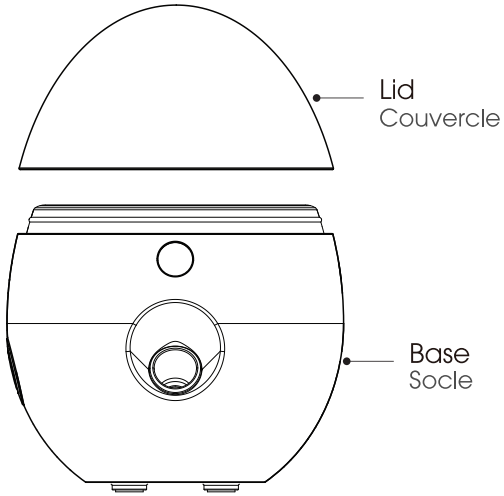

Congratulations on your purchase of the Greenair® Airburst Nebulizer.

Nous vous Félicitons de votre achat du Greenair Nébuliseur Airburst!

DO NOT USE DISTILLED WATER

NE PAS UTILISER D'EAU DISTILLÉE

PRECAUTION 2
Précaution

Please read the instructions carefully before using. Manufacturer accepts no liability for damage caused by incorrect use of the Essential Oil Nebulizer .

Veuillez lire le mode d'emploi attentivement avant d'utiliser cet article. Le fabricant n'accepte aucune responsabilité pour tout dommage causé par une utilisation inadéquate du Nébuliseur d'huile essentielle.

1. **Shut off and unplug the power before cleaning**
   Nettoyer l'appareil lorsque vous changez d'huile.
2. **Do not use detergents, solvents or abrasive agents to clean the Nebulizer unit**
   NE PAS nettoyer le Nébuliseur à l'aide de détergents, de solvants ou de nettoyants abrasifs.
3. **Clean the unit when changing to a different oil**
   Éteindre l'alimentation électrique et débrancher l'appareil avant le nettoyage.
4. **Use the original adapter provided by the manufacturer**
   Utiliser l'adaptateur original fourni par le fabricant.
5. **Never wrap the adapter with a cloth or paper, etc. Otherwise, it cannot dissipate heat normally and may cause deformation and burn the membrane from a short circuit. Never touch the adapter with wet hands.**
   Ne jamais envelopper l'adaptateur à l'aide d'un chiffon, d'un papier, etc. Cela empêchera l'appareil dégager la chaleur normalement, ce qui entraînera un risque de court-circuit qui déformera et b rûlera la membrane. Ne jamais toucher l'adaptateur avec les mains mouillées.
6. **Do not take this unit apart exposing electrical parts. Call customer service for assistance and guarantee information.**
   Ne pas démonter l'appareil afin d'en exposer les pièces électriques. Pour obtenir de l'aide ou des renseignements au sujet de la garantie, communiquer avec le service à la clientèle.
7. **Never place on loose fabric that can block air flow and prevent the unit from misting and ventilating properly.**
   Ne jamais placer l'appareil sur un tissu mou qui entraverait la circulation d'air et empêcherait l'orifice à bruine et la ventilation de fonctionner adéquatement.

Warning and cautions / Avertissments et mises en garde | Not allowed action / Actions Défendues | Strictly prohibited / Actions formellent interdites

SPECIFICATION 3
Spécifications

MODEL	5067
COLOR	WHITE
LIGHT MODES	WARM WHITE / GREEN LIGHT / OFF
MIST MODE	MOTION / NORMAL / OFF
CAPACITY	5-15ML OIL BOTTLE
COVERAGE	UP TO 110 SQ FT
VOLTAGE	DC 5V 1A AND 3.7V 800MAH BATTERY

MODÈLE	5067
COULEURX	BLANCHE
MODES D'ÉCLAIRAGE	BLANC CHAUD / LUMIÈRE VERTE / ÉTEINT
MODE BRUMISATION	MOUVEMENT / NORMAL / DÉSACTIVÉ
CAPACITÉ	BOUTEILLE D'HUILE DE 5 À 15 ML
COUVERTURE	JUSQU'À 110 PIEDS CARRÉS
TENSION	BATTERIE DC 5 V 1 A ET 3,7 V 800 MAH

OPERATION 4
Fonctionnement

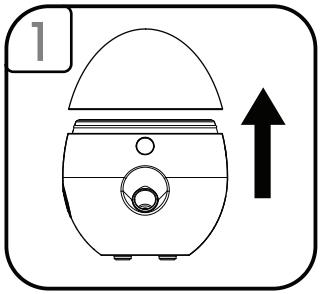

Remove the Nebulizer cover
Retirez le couvercle du Nébuliseur

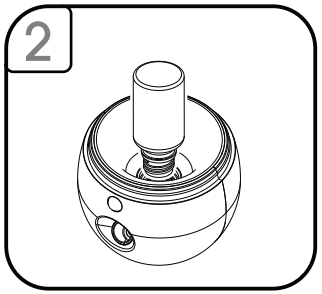

Assemble the oil bottle.
Assemblez la bouteille d'huile.

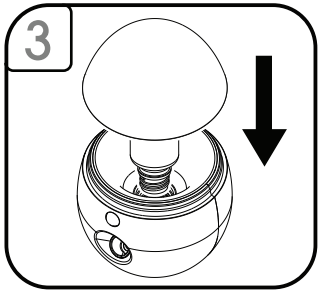

Place the cover back.
Remettez le couvercle en place.

OPERATION 5
Fonctionnement

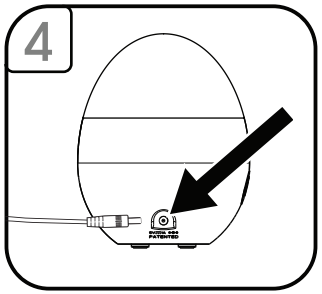

Battery Recharge
Recharge de la batterie

Battery Drained Protection: When the battery power becomes too low, the Indicator Light flashes red three times and the diffuser will automatically shut off completely.

1. Plug the provided USB cable into the Adapter Socket and connect to a power source.

2. The Indicator Light turns red while charging and turns off when fully charged.

Important: As with most lithium-ion batteries, the device's battery life will gradually decrease over time. After about 300 charge cycles, the device's battery life will decrease to about 80 percent compared to the battery on a new device. This is normal and does not represent an issue with the device or with the battery.

Protection de la batterie épuisée : lorsque la batterie devient trop faible, le voyant lumineux rouge clignote trois fois et le diffuseur s'éteint automatiquement complètement.

1. Branchez le câble USB fourni dans la prise de l'adaptateur et connectez-vous à une source d'alimentation.

2. Le voyant lumineux devient rouge pendant la charge et s'éteint lorsqu'il est complètement chargé.

Important : Comme avec la plupart des batteries lithium-ion, la durée de vie de la batterie de l'appareil diminuera progressivement avec le temps. Après environ 300 cycles de charge, la durée de vie de la batterie de l'appareil diminuera d'environ 80 % par rapport à la batterie d'un nouvel appareil. Ceci est normal et ne représente pas un problème avec l'appareil ou avec la batterie.

OPERATION 6
Fonctionnement

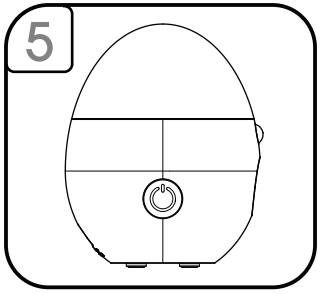

1st Press - Warm White (3000k)
1ère pression - Blanc chaud (3000k)

The Nebulizer will spray 7 burst, then hibernate for 3 minutes. After 3 minutes, each time the Motion Sensor detects movement, the Nebulizer will spray 3 burst, then hibernate for 3 minutes.

Cleaning Function: Press and hold the button to mist continuously, release the button to stop mist with warm white (3000K) + green light.

Le Nébuliseur pulvérisera 7 rafales, puis hibernera pendant 3 minutes. Après 3 minutes, chaque fois que le détecteur de mouvement détecte un mouvement, le Nébuliseur pulvérisera 3 rafales, puis hibernera pendant 3 minutes.

Fonction de nettoyage : Appuyez et maintenez le bouton pour brumiser en continu, relâchez le bouton pour arrêter la brumisation avec blanc chaud (3000k) + lumière verte .

2nd Press - Green Light
2ème Press - Green Light

7 Diffusion streams at start up then 3 streams every 5 minutes. (Timer: Automatic shutdown after 2 hours of operation)

Cleaning Function: Press and hold the button to mist continuously, release the button to stop mist with warm white (3000K) + green light.

7 flux de diffusion au démarrage puis 3 flux toutes les 5 minutes (Minuterie : Arrêt automatique après 2 heures de fonctionnement).

Fonction de nettoyage : Appuyez et maintenez le bouton pour brumiser en continu, relâchez le bouton pour arrêter la brumisation avec blanc chaud (3000k) + lumière verte .

3rd Press:
3e appui

Turn off the Nebulizer .

Cleaning Function: Press and hold the button to mist continuously, release the button to stop mist with warm white (3000K) + green light.

Éteindre le Nébuliseur.

Fonction de nettoyage : appuyez sur le bouton et maintenez-le enfoncé pour brumiser en continu, relâchez le bouton pour arrêter la brumisation avec une lumière blanche chaude (3000 k) + lumière verte.

The light around the diffusion output is red when the product is charging, and turns off when the product is fully charged.

La lumière autour de la sortie de diffusion est rouge lorsque le produit est en charge et s'éteint lorsque le produit est complètement chargé

CLEANING/MAINTENANCE 7
Nettoyage/entretien

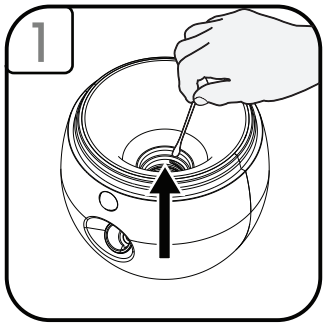

Using a cotton swab with alcohol, gently clean the mist disc and sensor located at the inside bottom of the base.

À l'aide d'un coton-tige imbibé d'alcool, nettoyez délicatement le disque de brumisation et le capteur situés à l'intérieur du bas de la base.

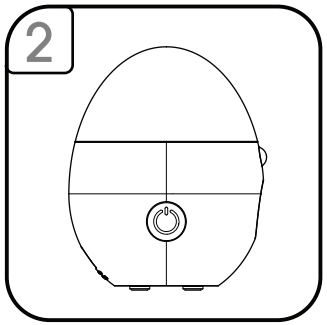

Turn on the switch, then the Nebulizer will start to work.

Mettez en marche le commutateur, pulsez le Nébuliseur demarrera, puis le Nébuliseur demarrera pour fonctioner.

TROUBLESHOOTING 8
Dépannge

Please check as following, if you feel something may be wrong with the product.

Veuillez vérifier comme suit si vous pensez que quelque chose ne va pas avec le produit.

STATUS	CAUSES	SOLUTIONS
Startup Failure/ Early Shutdown	Improper power cable connection.	Unplug the USB Cable and reset carefully.
	Battery not charged	Charge the battery.
No mist or abnormal mist	Oil is not 100% pure	Please use only pure essential oils.
	Oil contamination on Mist Plate.	Please a pour a few drops of alcohol onto microporous steel plate. Turn on the waterless Nebulizer and let it run Use cotton swab with alcohol to clean the microporous steel plate.
Oil Leakage	Essential oil bottle not tightened securely.	Please check if the oil bottle is secure.

ÉTAT	CAUSES	SOLUTIONS
Échec de démarrage/Arrêt anticipé.	Mauvaise connexion du câble d'alimentation.	Débranchez le câble USB et réinitialisez soigneusement.
	Batterie non chargée	Charger la batterie
Pas de brouillard ou brouillard anormal	L'huile n'est pas pure à 100%	Veuillez utiliser uniquement des huiles essentielles pures
	Contamination par l'huile sur la plaque de brumisation.	Veuillez verser quelques gouttes d'alcool sur une plaque d'acier microporeuse. Allumez le Nébuliseur sans eau et laissez-le fonctionner Utilisez un coton-tige imbibé d'alcool pour nettoyer la plaque en acier microporeux.
Oil Leakage	La bouteille d'huile essentielle n'est pas bien serrée.	Veuillez vérifier si la bouteille d'huile est sécurisée.

Caution 9
Mise en garde

CAUTION: KEEP AWAY FROM CHILDREN AND PETS. DO NOT USE ON WOODEN OR PAINTED SURFACES THAT CAN BE DAMAGED BY ESSENTIAL OIL. KEEP THE UNIT UPRIGHT AT ALL TIMES. DO NOT TILT UNIT AT ANY TIME AS WATER MAY SPILL AND DAMAGE FURNISHINGS AND FABRICS.

AVERTISSEMENT: TENIR HORS DE LA PORTÉE DES ENFANTS ET DES ANIMAUX. NE PAS UTILISER SUR DES SURFACES EN BOIS OU SUR DES SURFACES PEINTES POUVANT ÊTRE ENDOMMAGÉES PAR LES HUILES ESSENTIELLES. TOUJOURS VEILLER À CE QUE L'APPAREIL RESTE DROIT. NE JAMAIS PENCHER L'APPAREIL, CAR L'EAU RISQUE DE SE DÉVERSER ET D'ENDOMMAGER LES MEUBLES ET LES TISSUS.

Do not return this Nebulizer to the retailer. Please contact the manufacturer's customer service for assistance.

Ne pas retourner le Nébuliseur au détaillant. Veuillez communiquer avec le service àla clientèle